Oase
LIVING WATER

LunAqua *Terra*

RU Руководство по эксплуатации

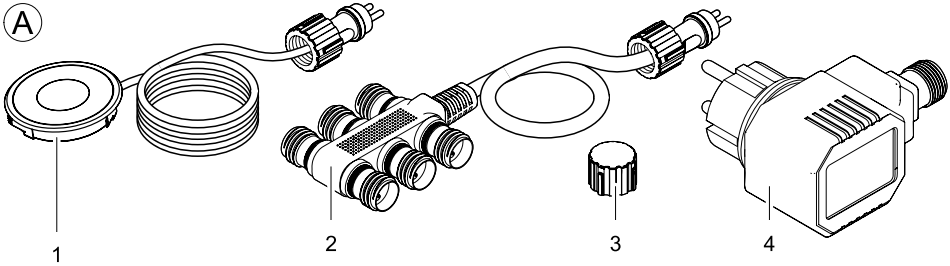
A
1
2
3
4

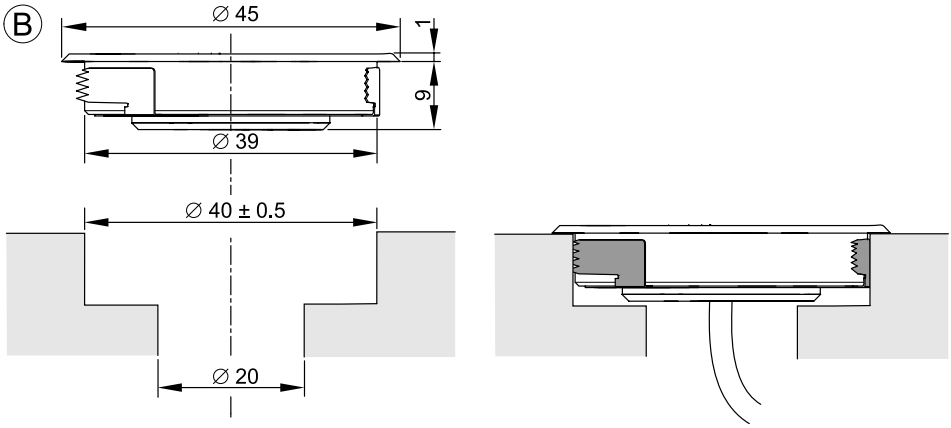
B
∅ 45
1
9
∅ 39
∅ 40 ± 0.5
∅ 20

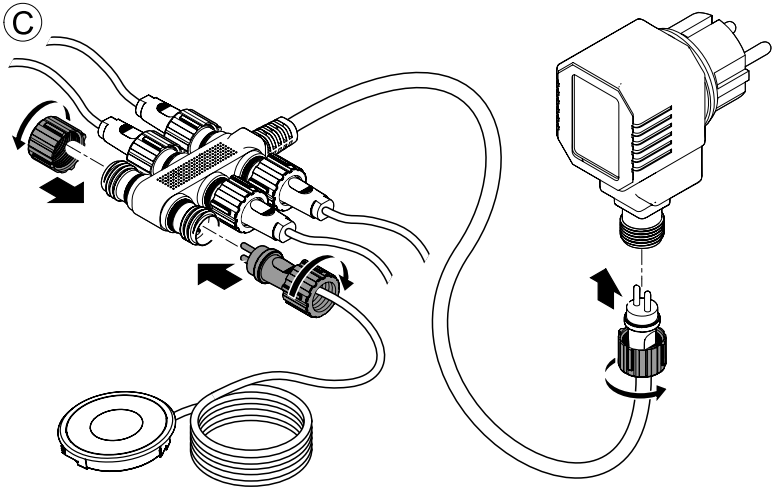
C

Перевод руководства по эксплуатации - оригинала

Указания к настоящему руководству по эксплуатации

Рады приветствовать вас в компании OASE Living Water. Приобретя данную продукцию **Lunaqua Terra LED**, Вы сделали хороший выбор.

Перед первым использованием прибора тщательно прочитайте инструкцию по эксплуатации и ознакомьтесь с прибором. Все работы с данным прибором и на нем разрешается проводить только при соблюдении условий данного руководства по эксплуатации.

Для обеспечения правильной и безопасной эксплуатации обязательно соблюдайте инструкции по технике безопасности.

Тщательно храните данную инструкцию по эксплуатации. В случае изменения владельца, передайте ему также и инструкцию по эксплуатации.

Символы, используемые в данном руководстве по эксплуатации

Используемые в данном руководстве по эксплуатации символы обозначают следующее:

Опасность получения телесных повреждений от опасного электрического напряжения.
Символ указывает на непосредственно угрожающую опасность, вследствие которой может наступить смерть или могут образоваться тяжелые травмы, если не будут приняты соответствующие меры.

Опасность получения телесных повреждений от общего источника опасностей
Символ указывает на непосредственно угрожающую опасность, вследствие которой может наступить смерть или могут образоваться тяжелые травмы, если не будут приняты соответствующие меры.

Важное указание для обеспечения безотказной функции.

Объём поставок

Рисунок (A)	Количество	Описание
1	6	Отдельно устанавливаемый осветительный прибор типа «LunAqua Terra» со светоизлучающим диодом и соединительным проводом
2	1	Вводно-распределительное устройство с 6 точками подключения
3	5	Крышка для вводно-распределительного устройства
4	1	Трансформатор со штекерным разъемом

Использование прибора по назначению

Осветительные приборы могут использоваться для освещения террас, дорожек, лестниц, зимних садов, площадок и пр. Собственно, осветительные приборы являются водонепроницаемыми, поэтому они пригодны также для использования под водой (освещения прудов). Осветительные приборы также рассчитаны на нагрузку от людей.

На прибор распространяются следующие ограничения:

Устройство предназначено для личного пользования в быту, а не для коммерческого использования или распространения.

- Эксплуатация при соблюдении технических данных.
- Подключайте осветительные приборы только через распределительное устройство.
- Используйте прибор исключительно с входящим в поставку трансформатором со штекерным разъемом.

Описання встановлення пристрою та його принципу дії

Каждый отдельно устанавливаемый осветительный прибор содержит прочно встроенную лампочку со светоизлучающим диодом и потребляет стабилизированное напряжение 12 В.

Сокращение LED означает светоизлучающий диод либо светодиод и подразумевает светотехнику с особо продолжительным сроком службы. Она отличается малым потреблением электроэнергии и, при этом, высокой эффективностью ее использования.

К входящему в поставку вводно-распределительному устройству можно подключать до 6 отдельно устанавливаемых осветительных приборов.

Указания по мерам предосторожности

Фирма **OASE** изготовила этот прибор по последнему слову техники и в соответствии с действующими предписаниями по безопасности. Несмотря на это, от данного прибора может исходить опасность для людей и материальных ценностей, если прибор будет использоваться ненадлежащим образом или не по назначению, или если не будут соблюдаться указания по технике безопасности.

Из соображений безопасности детям, молодёжи до 16 лет, а также лицам, которые не в состоянии осознать опасность или не ознакомлены с данной инструкцией по эксплуатации, использовать данный прибор запрещается. Не оставляйте детей без присмотра для того, чтобы они не могли играть с прибором.

Опасность из-за контакта воды с электричеством

- При неправильном подключении или ненадлежащем обращении контакт воды с электричеством может привести к смерти или тяжёлым повреждениям от удара током.
- Прежде чем погрузить руки в воду, обязательно отключите все находящиеся в воде приборы от источника напряжения.

Электрический монтаж согласно предписанию

- Электромонтаж должен соответствовать национальным строительным инструкциям и должен производиться только специалистами - электриками.
- Лицо считается специалистом – электриком, только когда оно на основании профессионального обучения, знания и опыта подходит для выполнения и оценки порученных работ. Выполнение работы в качестве специалиста включает в себя знание возможных опасностей и соблюдение определенных региональных и национальных норм, директив и предписаний.
- При возникновении вопросов и проблем обращайтесь к специалисту-электрику.
- Подсоединение прибора можно производить только в том случае, когда электрические характеристики прибора и совпадают с данными источника тока. Данные прибора находятся на заводской табличке или на упаковку, или в данном руководстве.
- Прибор должен быть защищен посредством защитного устройства от тока повреждения с максимальным расчетным током 30 мА.
- Удлинители и распределители (например, колодки) должны быть предназначены для использования на открытом воздухе (защищены от водяных брызг).
- Защитите разъемные соединения от попадания влаги.
- Установите трансформатор на безопасном расстоянии, минимум 2 м до воды.
- Подключайте прибор только к розетке, смонтированной по инструкции.

Надёжная эксплуатация

- Устройство нельзя использовать, если повреждена электрическая проводка или корпус.
- Не переносите и не тяните прибор, держа его за электрический кабель!
- Уложите кабели в защищенном виде, чтобы исключить повреждения и чтобы предотвратить падение людей.
- Никогда не открывайте корпус или принадлежащие к нему части, если в руководстве по эксплуатации нет на этот счет четкого указания.
- Используйте только оригинальные запасные части и оригинальные комплектующие к прибору.
- Никогда не проводите технические изменения на приборе.
- Производить ремонт только через авторизированные службы обслуживания клиентов компании OASE.
- Соединительные провода не подлежат замене. При повреждении шнура прибор или его компоненты должны быть утилизированы.
- Розетку и сетевой штекер беречь от попадания влаги.
- Запрещено смотреть прямо на источник света прибора.

Символи на пристрої

Попереджувальні знаки на пристрої мають наступне значення:

Небезпека травматизму людей при неналежному використанні
Неналежне використання пристрою може призвести до тілесних ушкоджень або до пошкоджень майна. Кожен раз перед роботою читайте інструкцію з експлуатації.

Експлуатаційні символи на пристрої мають наступне значення:

IP 68 Защищен от попадания посторонних предметов. Пригоден для длительного использования под водой на глубине до 1 м.

IP 44 Защищен от соприкосновения опасных деталей с предметами диаметром до 1 мм. Защищен от попадания брызг воды со всех сторон.

Защита от касания обеспечена корпусом с защитной изоляцией (класс защиты II).

Установка и подсоединение

Механическая установка

Все размеры указаны в миллиметрах (мм).

Малюнок (B)

Указания по монтажу

- Осветительные приборы оснащены монтажными зажимами. Использование других крепежных средств не допускается. Они могут быть установлены на полу, стене либо на потолке из прочных материалов, таких как камень, дерево либо пластмасса.
- Соединительные провода осветительных приборов можно прокладывать непосредственно по земле либо по песку / бетону с заполнителем из мелкого щебня. В случае необходимости и для защиты от повреждений соединительные провода могут прокладываться в защитной трубке.
- Трансформатор со штекерным разъемом и вводно-распределительное устройство необходимо располагать в месте, защищенном от влияния непогоды.

Необходимо выполнить следующие действия:

- Сделать эскизы мест установки трансформатора со штекерным разъемом, вводно-распределительного устройства и отдельно устанавливаемых осветительных приборов.
- Проверить, достаточна ли длина кабеля для предусмотренного места установки. При необходимости можно дополнить комплект удлинительными кабелями либо дополнительными осветительными приборами.
- Обозначить места отверстий для установки и просверлить их с помощью буровой головки, подходящей соответствующему материалу основания.
  Диаметр отверстий для осветительных приборов: 40 мм.
  Глубина отверстия: минимум 15 мм.
  Диаметр отверстия для соединительного провода: 20 мм.
- Протянуть соединительный провод сквозь просверленное отверстие.
  Вставить осветительный прибор в просверленное отверстие таким образом, чтобы прибор прилегал к монтажной поверхности. В случае необходимости, слегка прижать с помощью отвертки выступы зажимных пружин к корпусу.

Электрическая установка

Малюнок (C)

Необходимо выполнить следующие действия:

- Провести соединительные провода осветительных приборов к вводно-распределительному устройству.
- Штекерные разъемы отдельных осветительных приборов соединить с выходами распределительного устройства и зафиксировать каждое соединение с помощью накидной гайки. Усилием руки затянуть накидную гайку (защита от попадания брызг воды!).
- Выходы, которые не используются, закрыть защитными колпачками (защита от попадания брызг воды!).
- Соединительный провод водно-распределительного устройства подключить к трансформатору со штекерным разъемом. Усилием руки затянуть накидную гайку (защита от попадания брызг воды!).
- Установите трансформатор на безопасном расстоянии, минимум 2 м до воды.

Эксплуатация

Внимание! Чувствительные электрические элементы.
Возможные последствия: Прибор выйдет из строя.
Меры защиты: Не подключать прибор к источнику питания с возможностью регулирования яркости.

Указание!
Для обеспечения максимального срока службы светоизлучающих диодов необходимо соблюдать следующие условия:

- Избегайте использования осветительных приборов при прямом попадании солнечных лучей и при температуре окружающего воздуха более 45°C.
- Регулируйте интенсивность освещения с помощью часового механизма либо ступенчатого выключателя для понижения освещенности. Соблюдайте условия руководства по эксплуатации соответствующего вспомогательного оборудования!

Включение: Вставить вилку трансформатора со штекерным разъемом в розетку. Прибор включается автоматически при подключении к сети.
Выключение: Вынуть вилку трансформатора со штекерным разъемом.

Устранение неисправностей

Неисправность	Причина	Устранение
Не горит свет	Трансформатор со штекерным разъемом не подключен к сети	Вставить вилку трансформатора со штекерным разъемом в розетку
	Прервано электроснабжение	Проконтролировать подвод тока
	Произошло отключение трансформатора со штекерным разъемом вследствие слишком высокой температуры окружающего воздуха	Дать трансформатору со штекерным разъемом остыть, выбрать другое место установки
	Неисправность трансформатора со штекерным разъемом	Заменить трансформатор со штекерным разъемом
	Неисправность вводно-распределительного устройства	Заменить вводно-распределительное устройство
Один осветительный прибор не горит	Прервано электроснабжение	Проверить соединительный провод. В случае если имеются повреждения, осветительный прибор следует заменить
	Штекерный разъем подвергся коррозии	Очистить штекерный разъем
	Дефектная лампа	Заменить осветительный прибор
	Неисправность выхода из вводно-распределительного устройства	Заменить вводно-распределительное устройство

Очистка

Внимание! Опасное электрическое напряжение.
Возможные последствия: смерть или серьезные травмы.
Профилактические мероприятия:

- Прежде чем погрузить руки в воду, обязательно вытяните сетевые штекеры всех находящихся в воде приборов.
- Перед началом работ с прибором необходимо отключить питание трансформатора со штекерным разъемом.
- Обеспечить защиту от непреднамеренного включения.

Время от времени необходимо очищать абажур с помощью влажной ткани.
Корпуса осветительных приборов выполнены из специальной стали, устойчивой к воздействию коррозии, но могут иногда покрываться легким налетом ржавчины. Удаляйте налет ржавчины с помощью подходящего чистящего средства.

Утилизация

Підтримайте нас у наших намаганнях не заподіювати шкоду навколишньому середовищу, дотримуйтесь наступних вказівок щодо утилізації!

Утилизировать через систему возврата. В каждом случае сделать электрические приборы непригодными к использованию, отрезав сетевой кабель.	**Утилизировать с домашним мусором:**
Осветительный прибор	Упаковка
Вводно-распределительное устройство	
Трансформатор со штекерным разъемом	

RU	Размеры	Вес	Длина кабеля	расчетное напряжение	Расчетная мощность	Соединения	Цвет освещения Теплый белый	Осветительная электроэнергия	Угол излучения	Класс защиты
	Ø 45 x 10 mm	1250 g	5 m / 10 m	12 V DC	0.25 W	—	√	10 lm	120°	IP 68
	—		0.3 m	12 V DC	—	6	—	—	—	IP 44
	—		—	Pri 230 ... 240 V AC /50 Hz Sec 12 V DC	Pri 6 VA Sec max. 2 VA		—	—	—	IP 44

Pos.	LunAqua Terra LED
1	11252
2	16774
3	15933

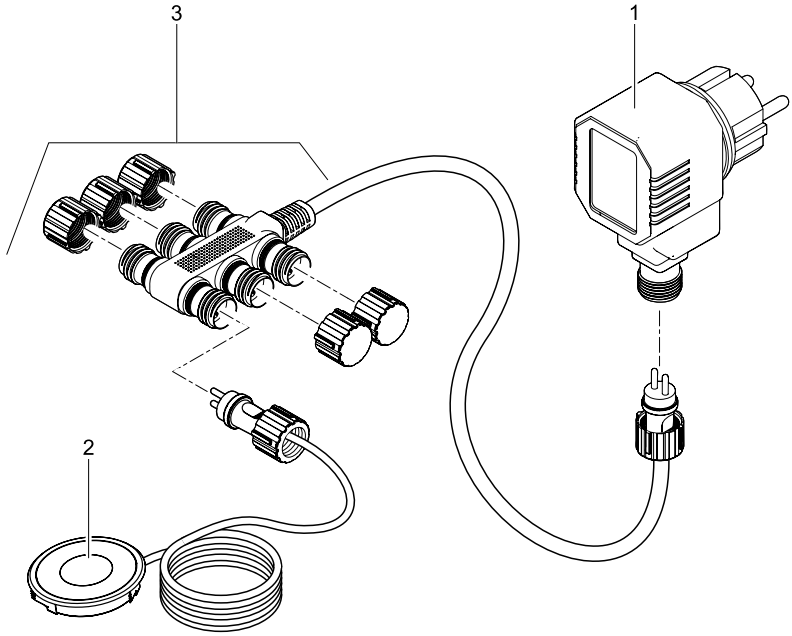

OASE GmbH · www.oase-livingwater.com
Tecklenburger Straße 161 · 48477 Hörstel · Postfach 20 69 · 48469 Hörstel · Germany

16638/11G